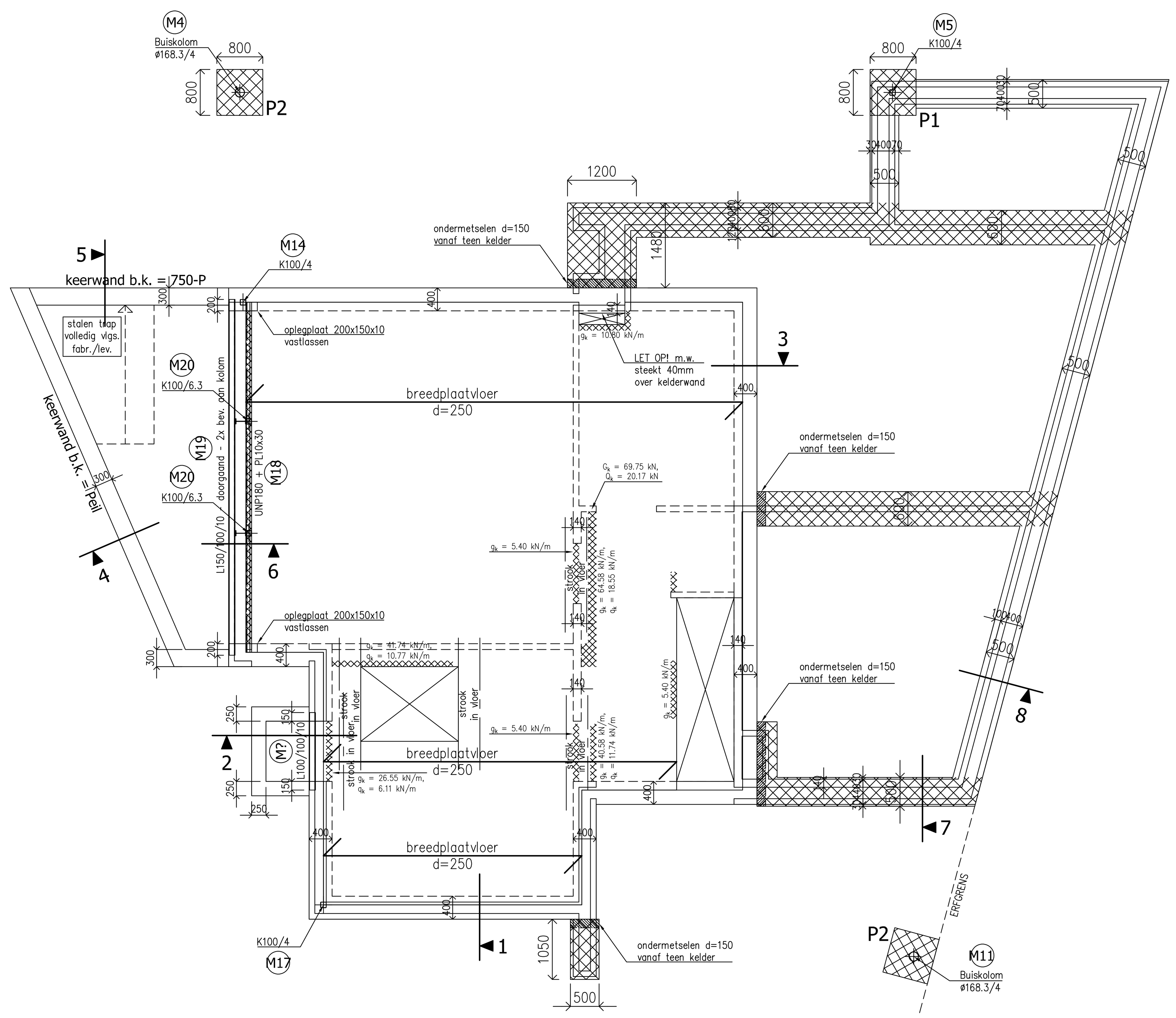

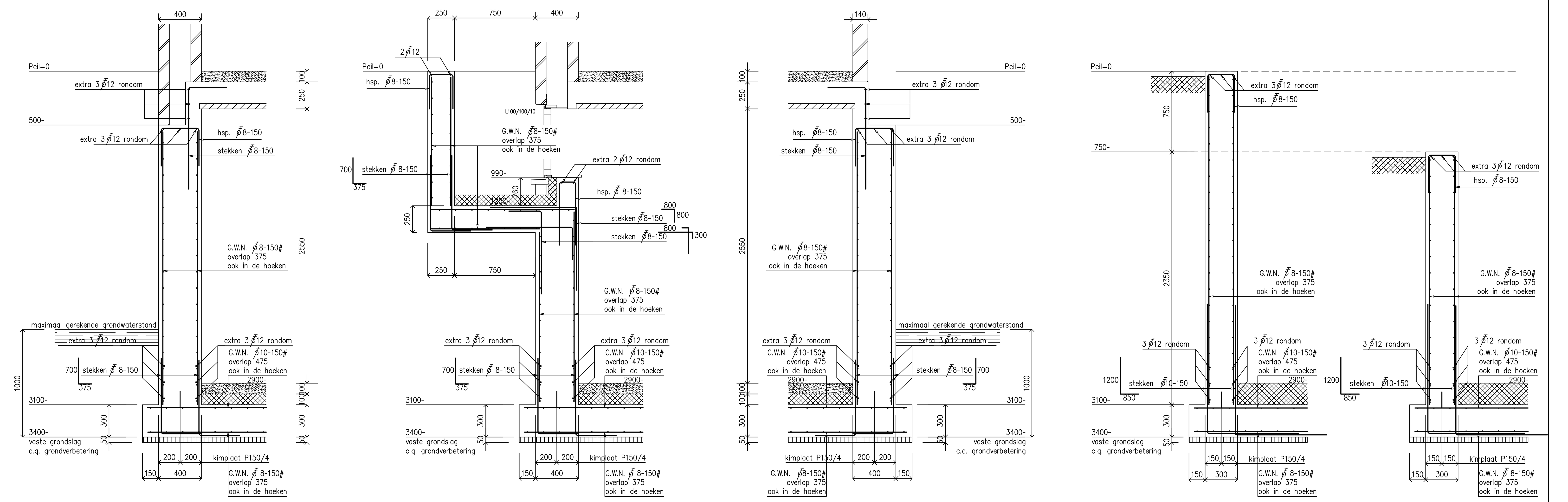

doorsnede 1 (wand)
voor bijlegwapening, zie overzicht

doorsnede 2
t.p.v. koekoek

doorsnede 3 (wand)
voor bijlegwapening, zie overzicht

doorsnede 4 (keerwand)

doorsnede 5 (keerwand)

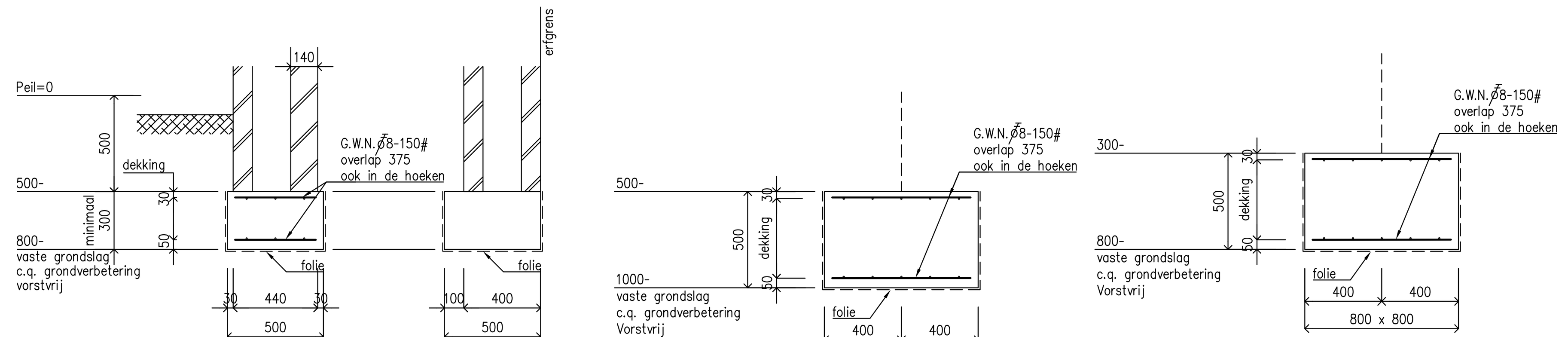

doorsnede 7

doorsnede 8

poer P1

poer P2

BEGANE GRONDVLOER

- Breedplaatvloer volgens tekening en berekening fabrikant, ter controle aan ons bureau.
- T.p.v. raam- en deuropeningen versterkte stroken volgens opgave fabrikant.
- Prefab lateien volgens opgave leverancier (niet vloerdragend).
- Leidingen in vloer minimaal 750 mm van eind-, tussen- en zijkantopleggingen plaatsen.
- Boven leidingen dient minimaal 50 mm beton aanwezig te zijn.

Milieuklasse: XC1 — Veranderlijke belasting: 1.75 kN/m²
Rustende belasting: 1.50 kN/m² — Lichte scheidingswanden: 1.20 kN/m²

- Binnenwanden: - mortelkwaliteit M10
  - d = 100 Poriso stuc
  - d = 140 Poriso stuc

FUNDERING

Poeren/opstorting centrisch onder kolom(men)

- Fundering aanzetten op vaste grondslag cq grondverbetering, vorstvrij.
- E.e.a. in overleg met bouw- en woningtoezicht en aan de hand van sonderingen.
- Mogelijk grondverbetering noodzakelijk. Minimaal benodigde ontgravingsniveaus en uitvoering grondverbetering in het werk te bepalen.
- Bij toepassen van grondverbetering conusweerstand minimaal 5 N/mm².
- Onder gehele fundering bouwfolie toepassen.

- Binnenwanden: - mortelkwaliteit M10
  - d = 100 Poriso stuc
  - d = 140 Poriso stuc

WAPENING

= onder- en bovenwapening #⌀8-150, overlap 375mm.

KELDER CONSTRUCTIE

- Keldervloer aanzetten op vaste grondslag, e.e.a. in overleg met bouw- en woningtoezicht.
- Bij toepassing van grondverbetering conusweerstand minimaal 5N/mm².
- Afhankelijk van hoogte actuele grondwaterstand bronbemaling toepassen.
- Type en advies bronbemaling volgens geotechnisch adviesbureau.
- Afhankelijk van grondwaterstand mag bronbemaling verwijderd worden, indien voldoende eigen gewicht aanwezig is. (advies te verkrijgen bij geotechnisch adviesbureau)

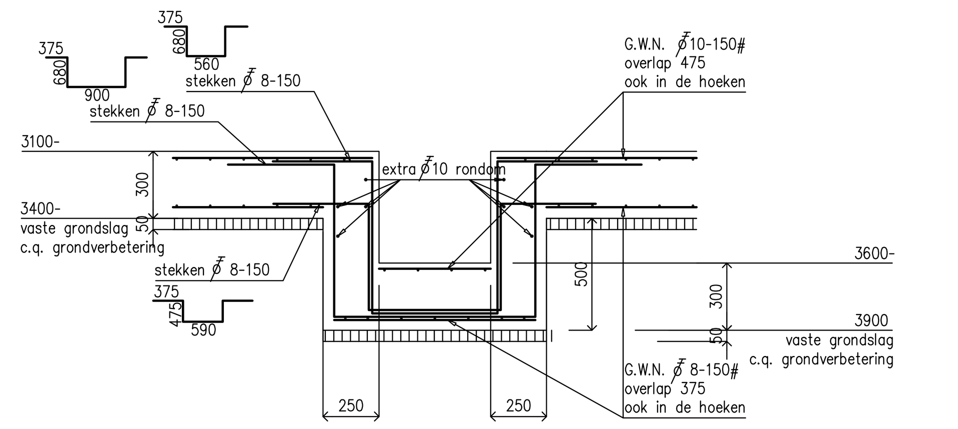

principe-doorsnede
t.p.v pompput

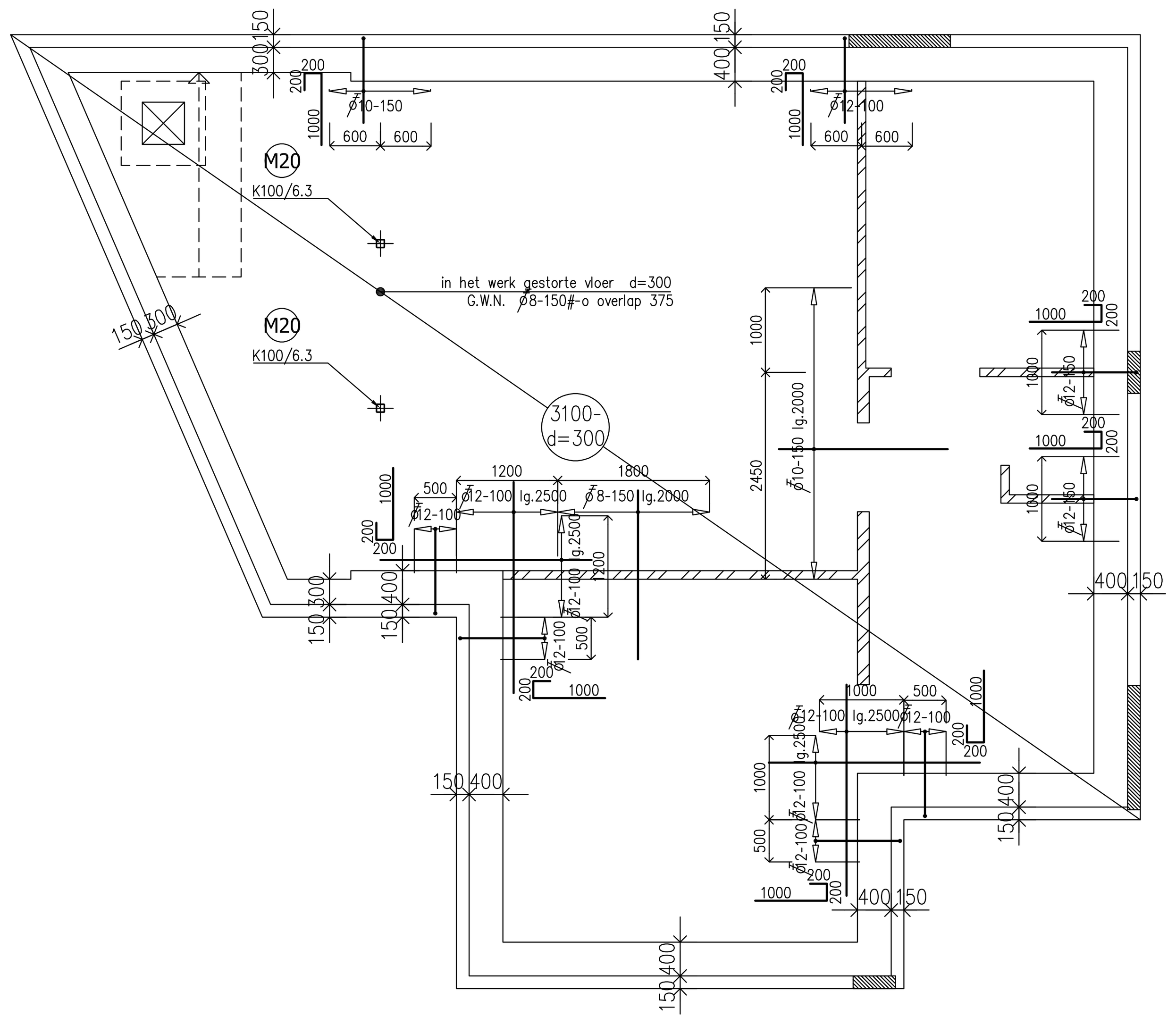

Plattegrond t.b.v. (extra) onderwapening

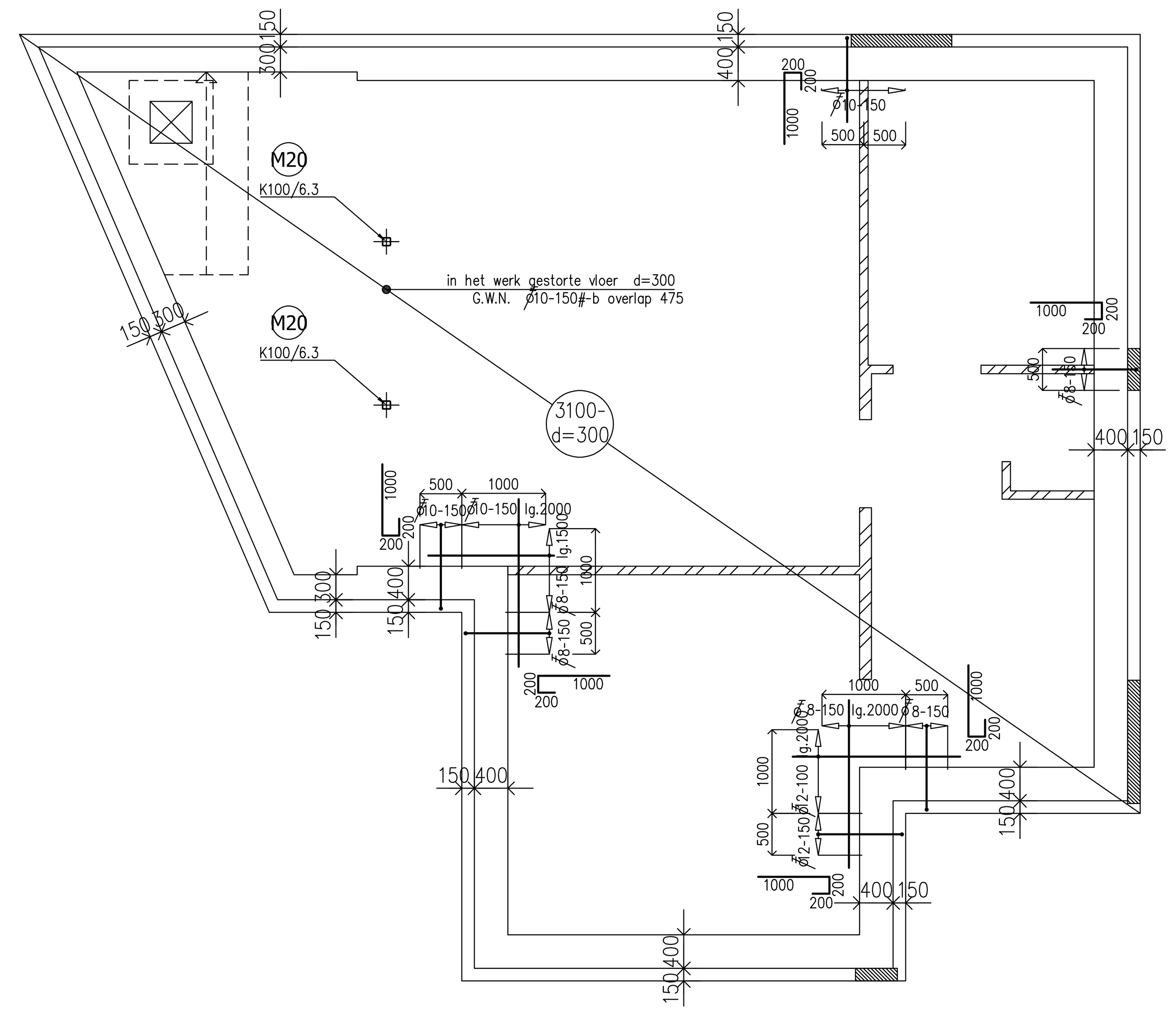

Plattegrond t.b.v. (extra) bovenwapening

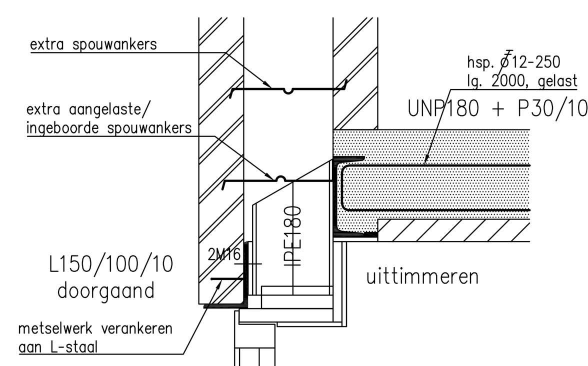

doorsnede 6
alle wapening i.o.m. vloerenfabrikant

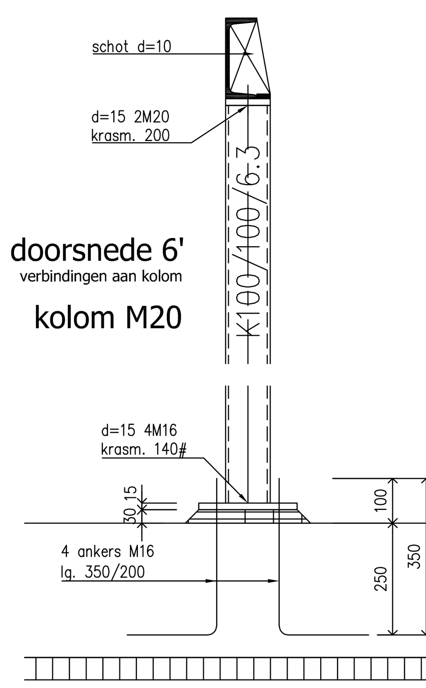

doorsnede 6'
verbindingen aan kolom
kolom M20

GEGEVENS BETONCONSTRUCTIES:

Betonkwaliteit: C20/25 (tenzij anders aangegeven)
Staalkwaliteit: FeB500
Milieuklasse: XC2
Basisgegevens toepassen (tenzij anders aangegeven)

Las- en verankeringslengte (tenzij anders aangegeven)		
⌀k	algemeen	bovenstaaf
⌀8	300	350
⌀10	350	450
⌀12	450	550
⌀16	650	800
⌀20	800	900
⌀25	800	1000
⌀32	1050	1300

Betondekking c in mm.

	XC1	XC2 t/m XC4	XD1 t/m XD3	XF1 + XF3	XF2 + XF4	XF3	XF4	XA1 t/m XA3
plaat/wand	15	25	30	25	30	25	30	30
balk, poer, console	25	30	35	30	35	30	35	35
kolom	30	35	40	35	40	35	40	40

- gearceerde gedeelte is maatgevend voor betreffend onderdeel
- betondekking op buitenste staaf
- c≥ 1.5⌀k is betondekking op beschouwde staaf
- toeslagen 5mm. bij nabewerkt of oncontroleerbaar oppervlak

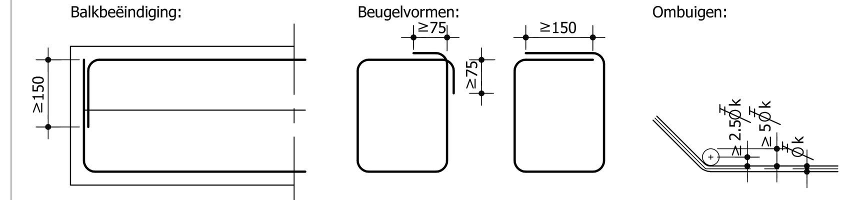

Balkbeëindiging: — Beugelvormen: — Ombuigen:

LEGENDA

- lijnlast op vloerplaat volgens tabel lijn- en puntlasten op vloerplaat
- rollaag +2 lagen murfor
- stalen latei 200mm. opleggen (tenzij anders aangegeven)
- Prefab betonlatei niet vloerdragend (tenzij anders aangegeven)
- Stalton latei niet vloerdragend (tenzij anders aangegeven)
- V.S. - Versterkte strook in vloerplaat, volgens vloerfabrikant (tenzij anders aangegeven)

GEGEVENS STAALCONSTRUCTIES:

Staalkwaliteit: S235JR (tenzij anders aangegeven) — Stelspecie: volgens CUR aanbeveling 24, krimparme cementgebonden mortels.
Boutkwaliteit: 8.8 (tenzij anders aangegeven)
Ankerkwaliteit: 4.6 (tenzij anders aangegeven) — Sterkteklasse: Karakteristieke druksterkte min. C28/35.
Lasverbindingen: zie constructieberekening/detailberekening — Mortel: soort, type en verwerking vlgs. fabrikant.
Behandeling staal volgens bestek. Stalen lateien t.p.v. buitenblad thermisch verzinken.
Stalen lateien 200 millimeter opleggen (tenzij anders aangegeven).

GEGEVENS METSELWERKCONSTRUCTIES:

Mortels conform NEN-EN 1996-2.
Genormaliseerde druksterkte conform EUROCODE 6.
Druksterkte mortel minimaal: 7.5 N/mm².
Druksterkte lijmwerk minimaal: 12.5 N/mm².
Gevoon: CS12; Dilataties volgens opgave fabrikant, ter controle aan ons bureau.
Klinkers: CS20; Gemiddeld aantal spouwankers volgens CUR71.
Hoge druk: CS28; Alle spouwbladen onderling koppelen d.m.v. spouwankers (tenzij anders aangegeven).

Van toepassing: CS12; (tenzij anders aangegeven).
Alle aangegeven metselwerk is stabiliteits metselwerk halfsteens (tenzij ander aangegeven).

GEGEVENS BETONCONSTRUCTIES:

Betonkwaliteit: C20/25 (tenzij anders aangegeven)
Staalkwaliteit: B500
Milieuklasse: XC2
Verankeringslengte: 47x staafdiameter (tenzij anders aangegeven)
Betondekking: 35mm. onder / 30mm. boven (tenzij anders aangegeven)
Basisgegevens toepassen (tenzij anders aangegeven)

1e laag van boven
2e laag van boven
2e laag van onder
1e laag van onder

OPMERKING

-
-
-
-
-

Verkennis Advies
Ketelaarsweg 4
6035 AC Ospel
e-mail: info@verkennisadvies.nl
Website: www.verkennisadvies.nl
Tel: +31(0)495 843607

Alle maten in millimeters. Op al onze opdrachten is DNR2011 van toepassing. Overnemen van digitale gegevens geheel op eigen verantwoording. Digitale vastheid tekening zelf te controleren. Exacte maatvoering volgens bestektekening architect. Deze tekening mag zonder schriftelijke toestemming niet worden gereproduceerd.

VERKENNIS ADVIES — adviesbureau voor bouwconstructies

PROJECT:	Nieuwbouw woning op PB Hoebenakker, kavel 7 te Nederweert	status:	Bouwaanvraag
		datum:	26-04-2022
		wijziging:	
BETREFT:	Constructie Beganegrondvloer, fundering + kelder	constr.:	[redacted]
		tekenaar:	[redacted]
opdrachtgever: [redacted]	architect: Grimbergen Architecten, Kerkstraat 68, 6035 CH Nederweert, 0495-842242	schaal:	1:50/20/10
		formaat:	A0
		werk nr:	P22-025
		blad nr.	B001