Overzicht

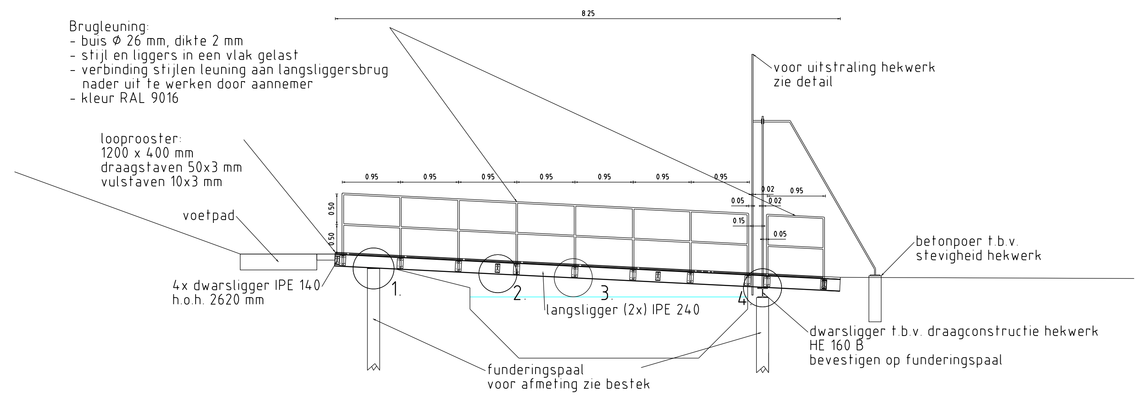

zijaanzicht
1 : 50

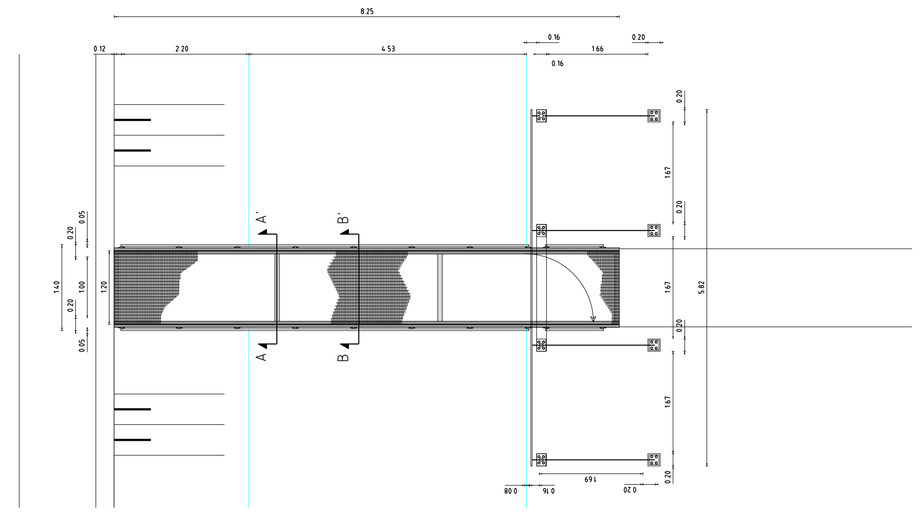

bovenaanzicht
1 : 50

Principe details

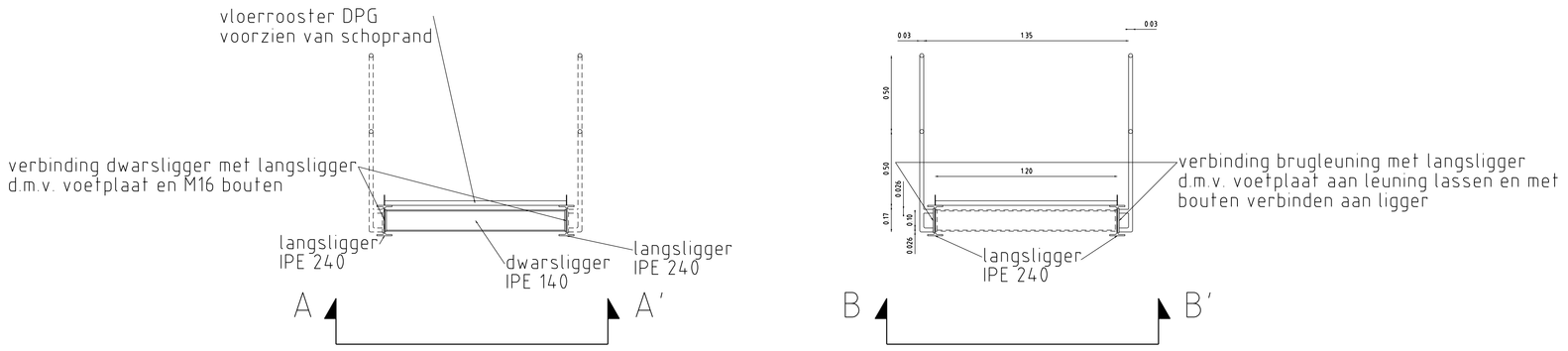

Details

Aanbrengen scheg tussen onderkant langsligger en funderingspaal t.b.v. stabiliteit

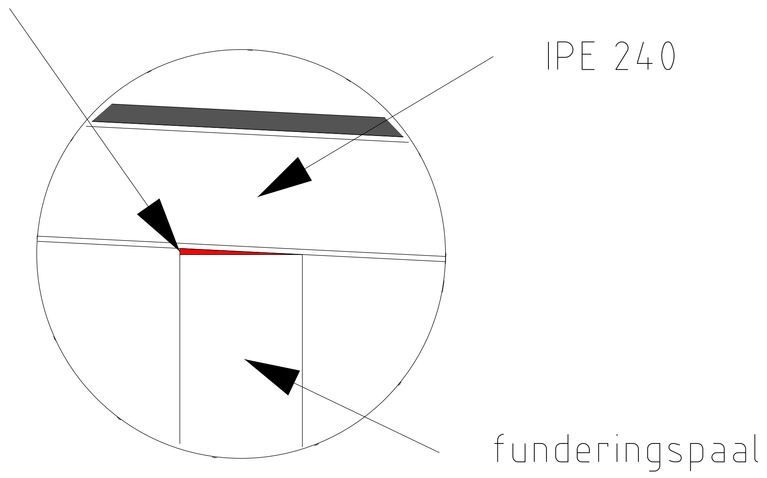

1.

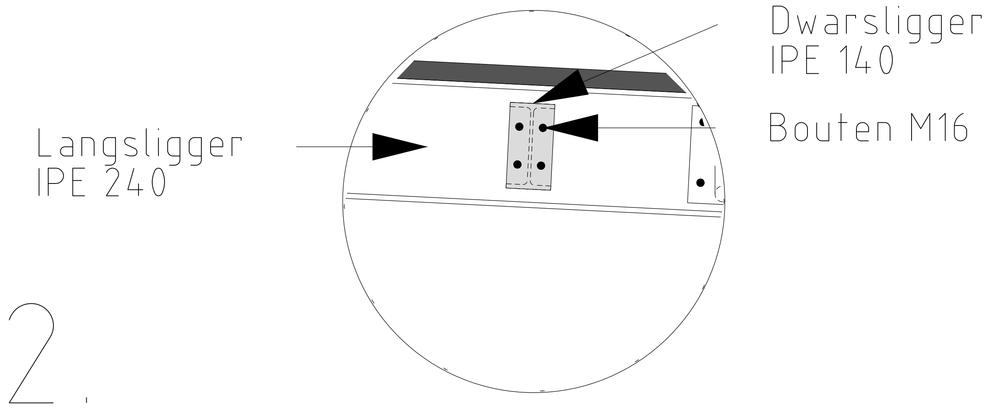

2.

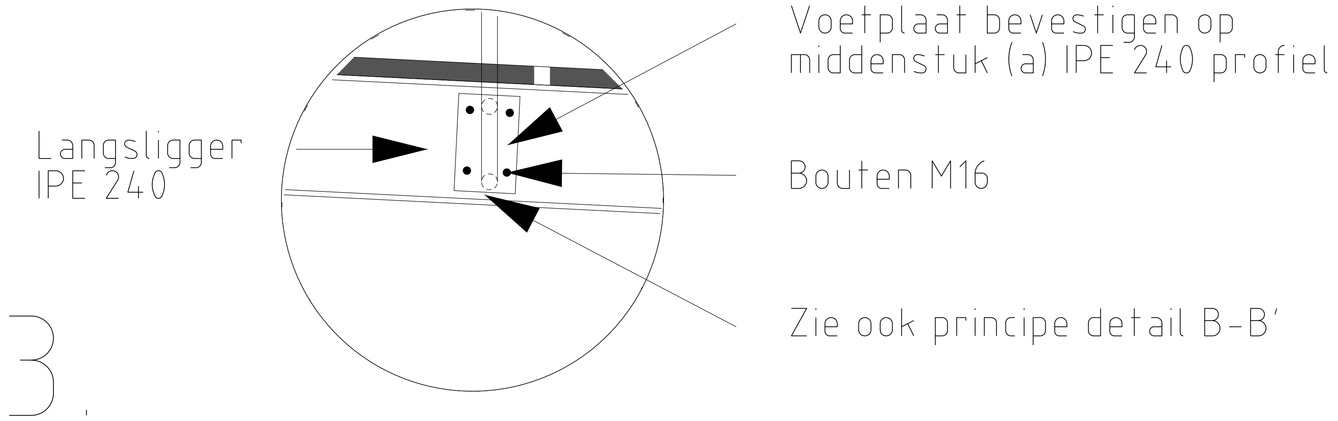

3.

Aanbrengen scheg tussen onderkant langsligger en bovenkant dwarsligger t.b.v. stabiliteit brug

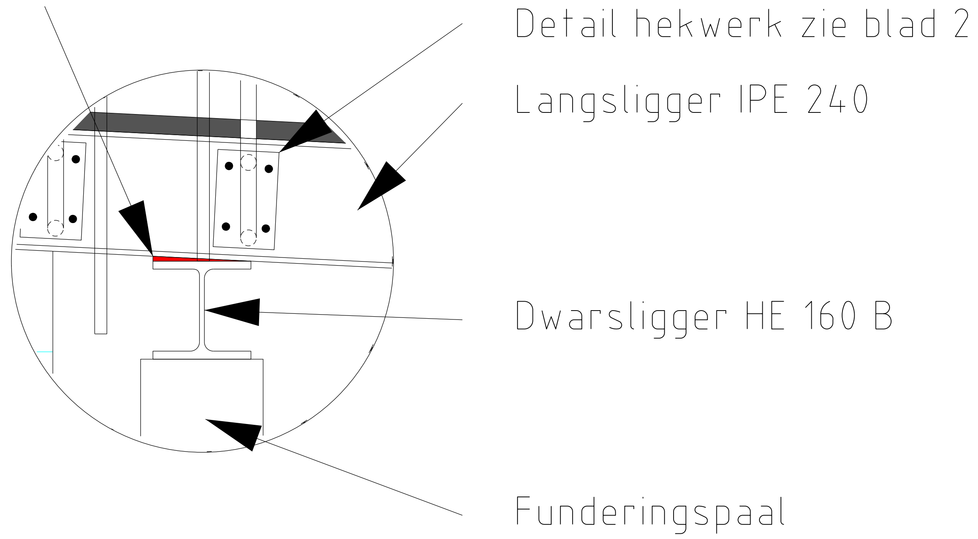

4.

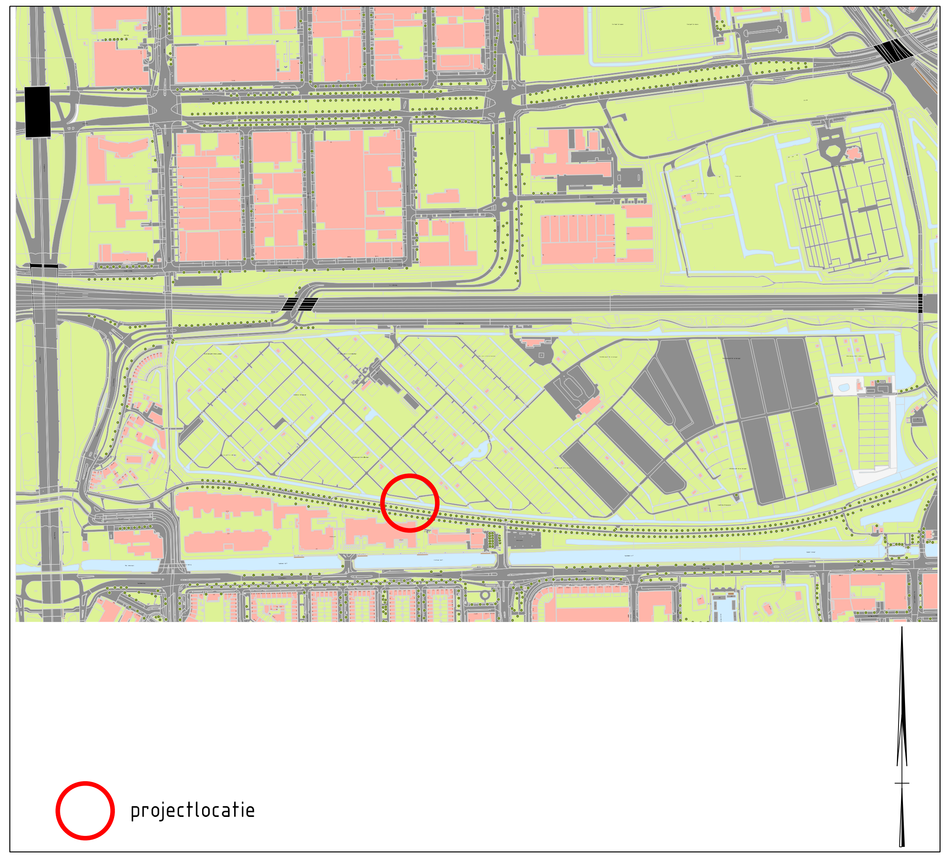

Gemeente Amsterdam	Ingenieursbureau		Weesperstraat 439 Postbus 2610 1000 AB Amsterdam Telefoon: 020 2510115
Opdrachtgever:	Gemeente Amsterdam		
Project:	De Tuinen van Westerpark		
Onderdeel:	Vergroten toegankelijkheid tuinparken Realisatie voetgangersbrug		
Status: Definitief	Fase: Definitief Ontwerp	Behoort bij:	Schaal: 1:5 1:20 1:50 1:5000
Opsteller: epmbuijs	Goedgekeurd en vrijgegeven: T. van de Heuvel	Paraaf:	Datum: 16-5-2018 / Formaat: A0_B4X1470
Projectnummer:	Tekeningnummer:	Bladnummer: 1	Aantal bladen: 1 / Wijziging:
Auteursrechten voorbehouden		Documentnr:	Plotdatum: PLTD
Bestandsnaam: FILES			