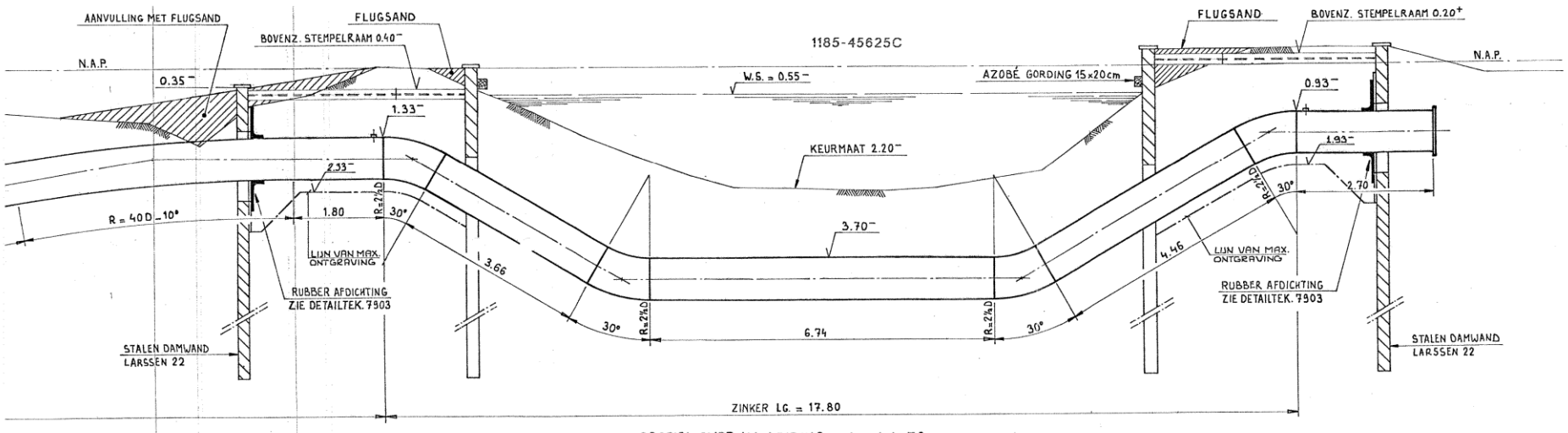

PROFIEL OVER H.L. LEIDING schaal 1:50

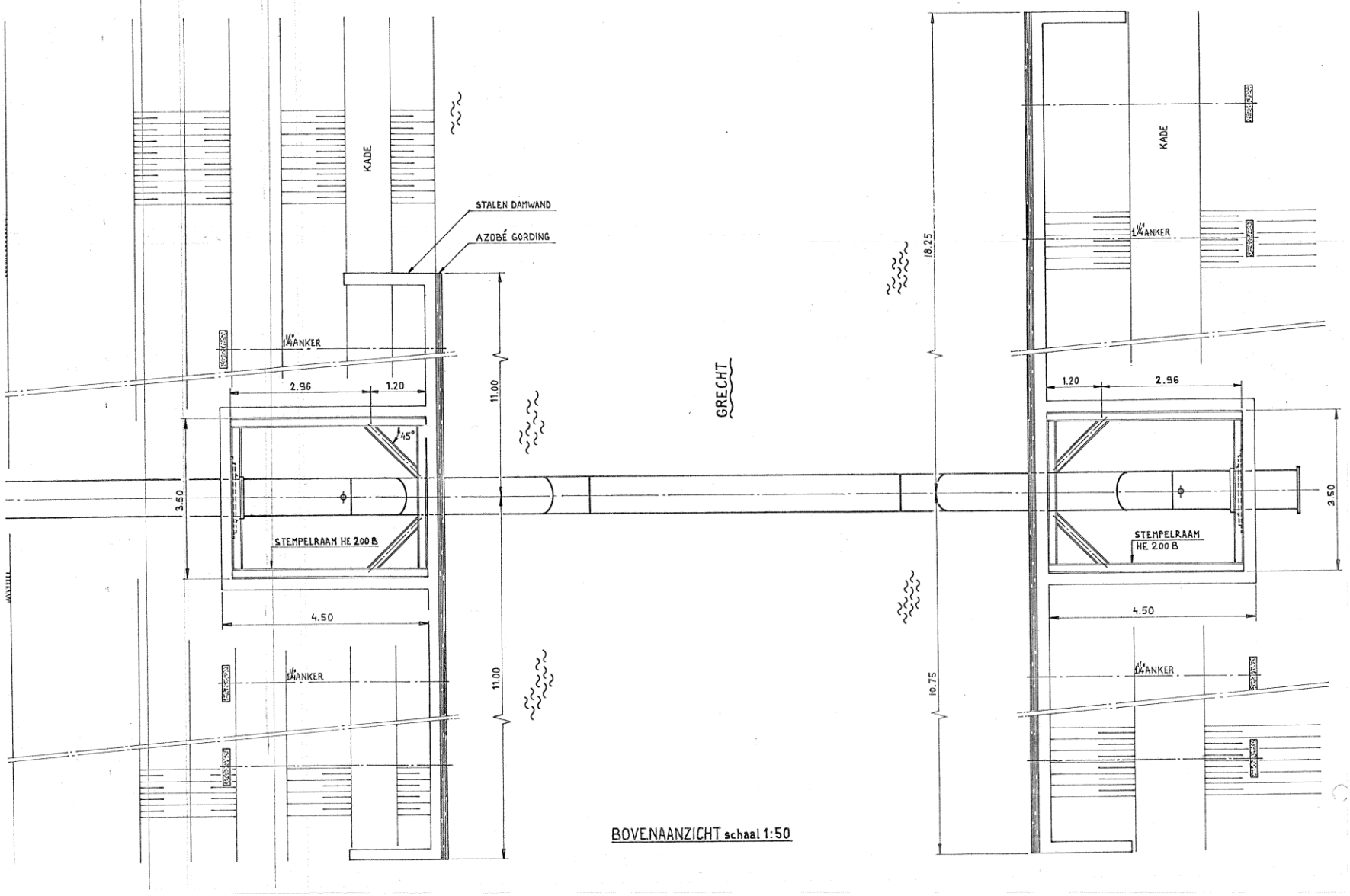

BOVENAANZICHT schaal 1:50