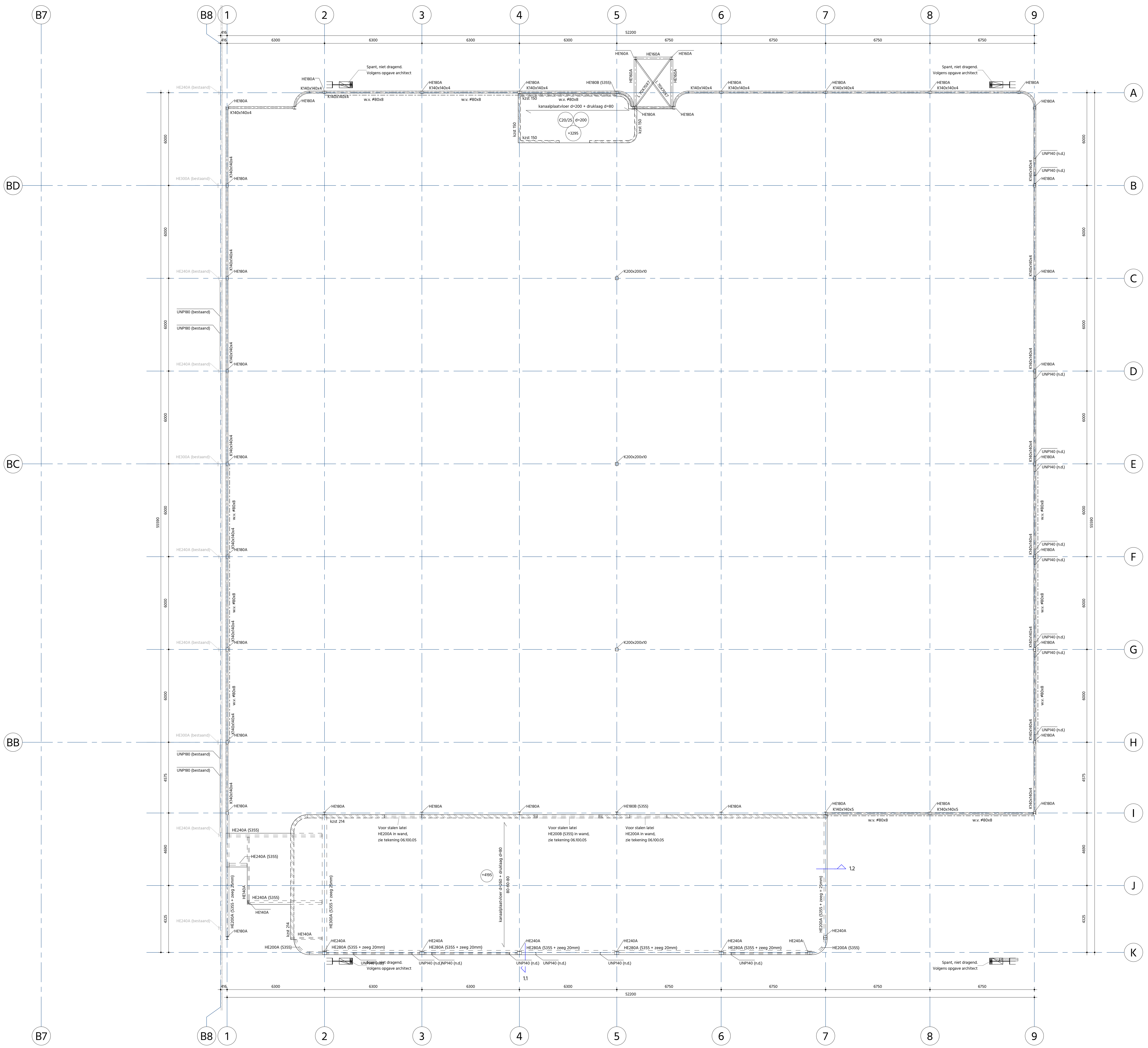

Mezzaninevloer

1 : 100

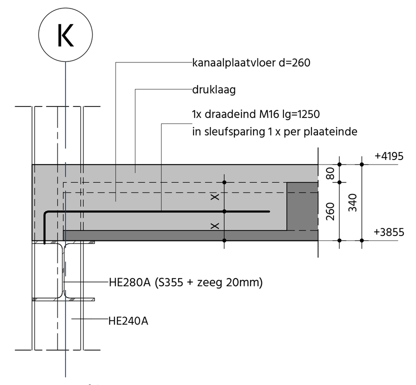

Detail 1.1

1 : 20

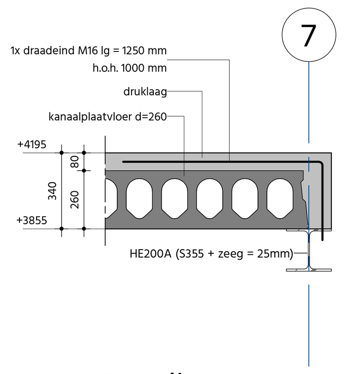

Detail 1.2

1 : 20

BETON UITTREKSTAAT

Omschrijving	Aantal	Volume [m³]
betonvloer d=200	1	559.4
		559.4
kanaalplaatvloer d=200 + druklaag d=80	1	6.7
kanaalplaatvloer d=260 + druklaag d=80	1	112.0
		118.6
funderingsbalk 600x700	35	172.1
		172.1
mortelschroefpaal ø500	84	83.6
		83.6
poer 600x600x700	4	0.8
poer 600x3000x700	3	3.8
		4.5
Totaal		938.2

KOLOMMEN UITTREKSTAAT

Profiel	Staalsoort	Aantal	Lengte (totaal) [m]	Gewicht per m¹ (G8) [kg/m¹]	Gewicht (G8) [kg]	Staaloppervlakte [m²]
Hoofdconstructie						
HE140A	S235	1	4	25.17	97.89	3.10
HE160A	S235	2	6	30.98	183.00	5.36
HE180A	S235	36	278	36.18	10074.24	285.36
HE240A	S235	7	55	61.45	3373.93	75.25
K140x140x6	S275	4	3	24.99	72.24	2.97
K200x200x10	S275	3	25	58.05	1476.36	36.04
HE180B (S355)	S355	2	16	52.18	857.15	17.06
			387		16134.80	425.13
Hulpstaal						
UNP140	S235	22	42	16.31	683.31	20.53
			42		683.31	20.53
Totaal: 77			429		16818.11	445.66

LIGGERS UITTREKSTAAT

Profiel	Staalsoort	Aantal	Lengte (totaal) [m]	Gewicht per m¹ (G8) [kg/m¹]	Gewicht (G8) [kg]	Staaloppervlakte [m²]
L 70X70X7	S235	2	7.45	7.66	55.99	2.03
			7.45		55.99	2.03
Hoofdconstructie						
80x8	S235	44	305.80	5.12	1565.70	53.88
HE140A	S235	11	32.85	25.17	825.55	26.16
HE160A	S235	4	10.68	30.98	331.26	9.71
HE180A	S235	24	167.54	36.18	6065.23	171.82
HE200A	S235	14	120.75	43.11	5200.07	137.33
HE240A	S235	7	61.13	61.45	3757.55	83.79
K80x80x4 (S235)	S235	6	40.11	9.40	376.98	12.30
K80x80x6 (S235)	S235	46	262.36	13.45	3532.95	78.70
L 70X70X7	S235	38	302.97	7.66	2277.60	82.56
K100x100x4	S275	30	120.12	11.92	1436.39	46.49
K100x100x6	S275	2	13.11	17.32	226.86	4.98
K140x140x4	S275	30	140.19	17.12	2394.13	76.71
K140x140x5	S275	2	13.11	21.10	276.38	7.13
K220x220x8	S275	16	106.78	52.48	5607.57	90.51
HE200A (S355 + zeeg 25mm)	S355	1	7.89	43.11	339.72	8.97
HE200A (S355 + zeeg = 25mm)	S355	1	7.82	43.11	336.58	8.89
HE200A (S355)	S355	3	3.62	43.11	155.69	4.14
HE200B (S355)	S355	1	4.40	62.47	274.85	5.08
HE240A (S355)	S355	3	11.99	61.45	736.86	16.46
HE280A (S355 + zeeg 20mm)	S355	5	30.06	77.86	2339.27	48.28
HE300A (S355 + zeeg 25mm)	S355	1	8.80	89.99	792.61	15.14
			1772.07		38849.80	989.03
Hulpstaal						
HE140A	S235	4	3.37	25.17	79.16	2.54
UNP140	S235	22	122.40	16.31	1994.02	59.74
K100x100x4	S275	6	5.92	11.92	70.84	2.31
			131.70		2144.02	64.58
Vakwerken						
K90x90x4	S275	256	549.33	10.70	5637.49	183.75
K140x140x8	S275	14	362.72	32.00	11619.29	190.78
HE140A (S355)	S355	4	45.73	25.17	1149.28	36.35
HE200A (S355)	S355	4	45.73	43.11	1969.29	51.99
K200x200x8 (S355)	S355	14	362.50	47.39	17180.23	277.72
			1366.01		37555.58	740.59
Totaal: 615			3277.23		78605.39	1796.24

Uitgangspunten uittrekstaat:

- de uittrekstaten zijn indicatief en hier kunnen geen rechten aan ontleend worden;
- de uittrekstaat bevat enkel de kolommen en liggers, en bevat geen kop- en voetplaten of andere onderdelen;
- in de uittrekstaat zijn enkel elementen geteld die zich in het 3D-model bevinden;
- het gewicht (G8) waar mee gerekend is, is het handelsgewicht: 8000 kg/m³.

RENVOOI ALGEMEEN

- in situ beton, wanden en-/of kolommen op de vloer
- in situ beton, wanden en-/of kolom onder de vloer, dragend
- dragend metselwerk onder de vloer
- lijnlast op de vloer [kN/m¹]
- maaiveld
- = overspanningsrichting vloer
- kolom = doorgaande kolom
- kolom / kolom = kolom boven een vloer of balk / = kolom onder een vloer of balk

- alle maten in het werk controleren;
- maatvoering in mm, tenzij anders vermeld;
- uitvoering conform actuele NNI-normen;
- voor exacte maatvoering zie tekeningen en details architect;
- zeeg is exclusief afschot;
- bij detaillering van afbouwconstructies rekening houden met verticale en horizontale vervormingen van de constructie. Voor de grootte hiervan zie hoofdberekening van Volantis;
- voor de te hanteren representatieve belastingen op de constructie zie constructieve uitgangspunten van Volantis;
- voor het maken van sparingen in (dragende) wanden en/of vloeren, eerst schriftelijke goedkeuring vragen aan hoofdconstructeur;
- ter plaatse van opleggingen van constructiedelen op andere constructiedelen (glij)vilt toepassen volgens opgave leverancier;
- ten behoeve van bouwkundige puien: stabiliteit, afsteuning en opvang volgens opgave architect;
- hekwerken, leuningen en dergelijke volgens tekeningen en details architect;
- bevestiging hekwerken, leuningen en dergelijke volgens detailberekeningen;
- in werkfase te rekenen op stortgewicht bovenliggende vloeren;

RENVOOI BETONCONSTRUCTIE

onderdeel betonconstructie	sterkteklasse *
- poeren	C30/37
- balken	C30/37
- vloeren	C30/37

- kwaliteit betonstaal B500B;
- brandwerendheid betonconstructie 0 minuten;
- onder alle constructieve beton van funderingen een werkvloer van 50 mm dik, toepassen (C12/15);
- E-leidingen in betonwanden vooraf instorten, achteraf frezen alleen na schriftelijke goedkeuring van hoofdconstructeur;
- eventueel in vloeren in te storten kanalen/riolering alleen na schriftelijke goedkeuring hoofdconstructeur;
- doorvoeren door funderingsbalken halverwege de overspanning en in de neutrale lijn van de balk situeren, doorvoeren echter na schriftelijke goedkeuring hoofdconstructeur;
- constructief betonwerk uitvoeren en ontkisten volgens NEN-EN-13670;
- calculatiegegevens wapening volgens bestek.

RENVOOI METSELWERKCONSTRUCTIE

- waar niet anders aangegeven dient de gemiddelde steen-/blokdruksterkte minimaal te bedragen:
  - verlijmde kalkzandsteen CS12;
- karakteristieke druksterkte van de lijm volgens leverancier;
- lijmmortel dient te voldoen aan actuele versie NEN-EN-998-2;
- eventueel te frezen sleuven in verband met E-leidingen alleen verticaal;
- overige metselwerkdilataties volgens opgave metselwerkleverancier;
- alle niet-dragende wanden los van de bovenliggende vloer houden. Speling minimaal 0,004 van de constructie overspanning;
- binnenwanden, die niet op de constructietekeningen van Volantis staan, mogen niet zwaarder zijn dan 1,5 < qk < 2,5 kN/m.

RENVOOI DAKCONSTRUCTIE

- stalen dakplaten verspringend aanbrengen in 1 - 4 veldsoverspanningen en in 1 - 3 veldsoverspanningen, zie plattegrond ;
- afschot stalen dakvlak 20 mm/m¹;
- noodafvoeren toepassen: zie plattegronden en principe detail;
- afschot realiseren door middel van in dikte verlopende pakket isolatie en constructie onder afschot.

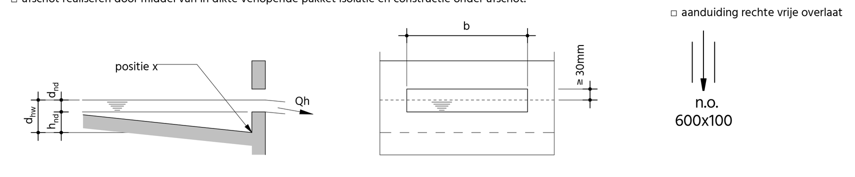

- IP B1 =Instroomput pluvia h.o.h. 6,0 m;
  Afmeting volgens leverancier
  $A = 153\ m^2$
  $d_{nd} = 44$ mm
  inplakhoogte $h_{nd} = 30$ mm
  hwa verlaagd inplakken
- IP B2 =Instroomput pluvia;
  Afmeting volgens leverancier
  $A = 116\ m^2$
  $d_{nd} = 44$ mm
  inplakhoogte $h_{nd} = 30$ mm
  hwa verlaagd inplakken

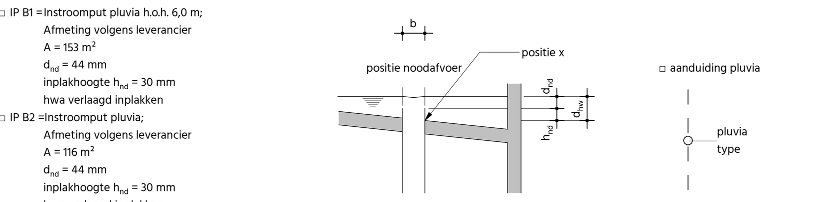

RENVOOI STAALCONSTRUCTIE

- kwaliteit constructiestaal:
  - walsprofielen S235JRG2;
  - buis- en kokerprofielen, S275J2H * koudgevormd (volgens NEN 10210) *;
  - strippen S235JRG2 *, warmgewalst (volgens NEN 10210) *;
- lassen, bouten en ankers volgen uit detailengineering leverancier;
- geknikte liggers volledig doorlassen;
- diagonalen onder trekspanning aanbrengen;
- conservering volgens bestek;
- detailberekeningen van verbindingen ter controle bij hoofdconstructeur indienen;
- voor stalen hulp-/afwerkprofielen zie tekeningen en details architect;
- stelruimte bij staal-beton verbindingen opvullen met krimparme mortel. Prestatie van deze mortel volgt uit detailengineering;
- opleglengte van alle staalprofielen op metselwerk minimaal 200 mm *; drukverdelend (glij)vilt toepassen;
- brandwerendheid staalconstructie 0 minuten;
- bij kolommen in buiten conditie ontluchtings- en/of ontwateringsgaten aanbrengen ter plaatse van onderkant, zijkant kolom.

VERKLARING AFKORTINGEN

- w.v. = windverband
- m.v. = momentvast
- n.o. = noodoverloop
- o.g. = of gelijkwaardig, de gegevens ten behoeve van beoordeling gelijkwaardigheid aan hoofdconstructeur voorleggen
- s.l. = stalen latei
- n.d. = niet dragend
- * = tenzij anders vermeld.

UITGANGSPUNTEN

- ☐ Peil = 18.55 m ten opzichte van NAP;
- ☐ constructieve uitgangspunten 20210123_R01E Uitgangspunten Constructief Ontwerp de dato 16-04-2021 van Volantis;
- ☐ hoofdberekening 20210123_R02A Gewichts- & Stabiliteitsberekening de dato 16-04-2021 van Volantis;
- ☐ richtlijnen fundering zie grondrapport/funderingsadvies VH-0351-A de dato 04-04-2006 en VH-0351 (update huidige norm) de dato 13-04-2021.

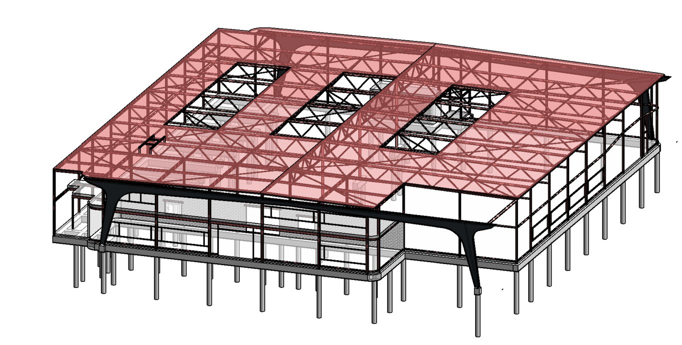

Wijziging	Omschrijving	Getekend	Datum

Volantis
CONSULTANCY | DESIGN | ENGINEERING

mail@volantis.nl
www.volantis.nl

Volantis Venlo
Sint Jansweg 20c
Postbus 470
5900 AL Venlo
T 077 351 55 51

Volantis Eindhoven
Achtseweg Zuid 153E
5651 GW Eindhoven
T 040 850 70 20

Volantis Chemelot
Brightlands Campus
Urmonderbaan 22
Gebouw 1
6167 RD Geleen
T 043 362 54 44

Onderwerp	Mezzaninevloer en details
Fase	TO
Opdrachtgever	Leolux

Status	Formaat	Schaal	Getekend	Gecontroleerd	Datum
Concept	A0	1:100 / 1:20	GXW	WHJ/WXB	16-04-2021

Omschrijving laatste wijziging	Getekend	Wijziging	Datum

Projectnaam	Projectnummer	Tekeningnummer
Nieuwbouw Marinus Dammeweg	2021.0123	06.100.03

Auteursrecht conform DNR 2011 van toepassing.
U:\My Documents\2021.0123_CF_C_R20_gxw.rvt