GREEN LEDWALL

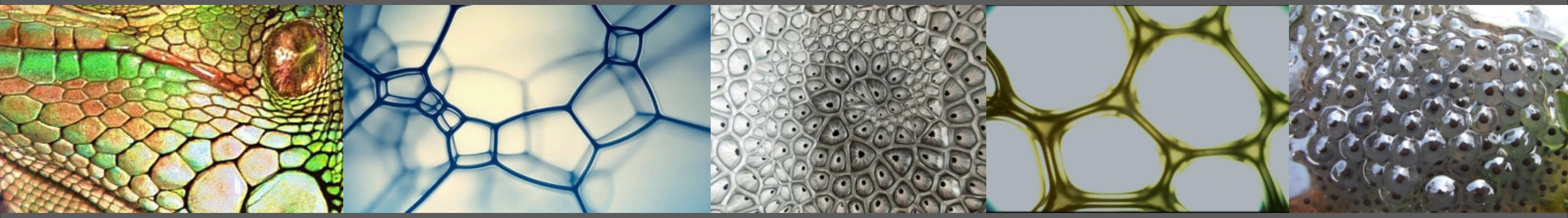

ONTWERPVOORSTELLEN

Gemeente Assen

Behoort bij besluit nr.: O2017-0599
van B en W van de gemeente Assen

31-08-2017

AV10 LED Displays & Projecten bv

Locatie A28

= A28

= kavel

= water

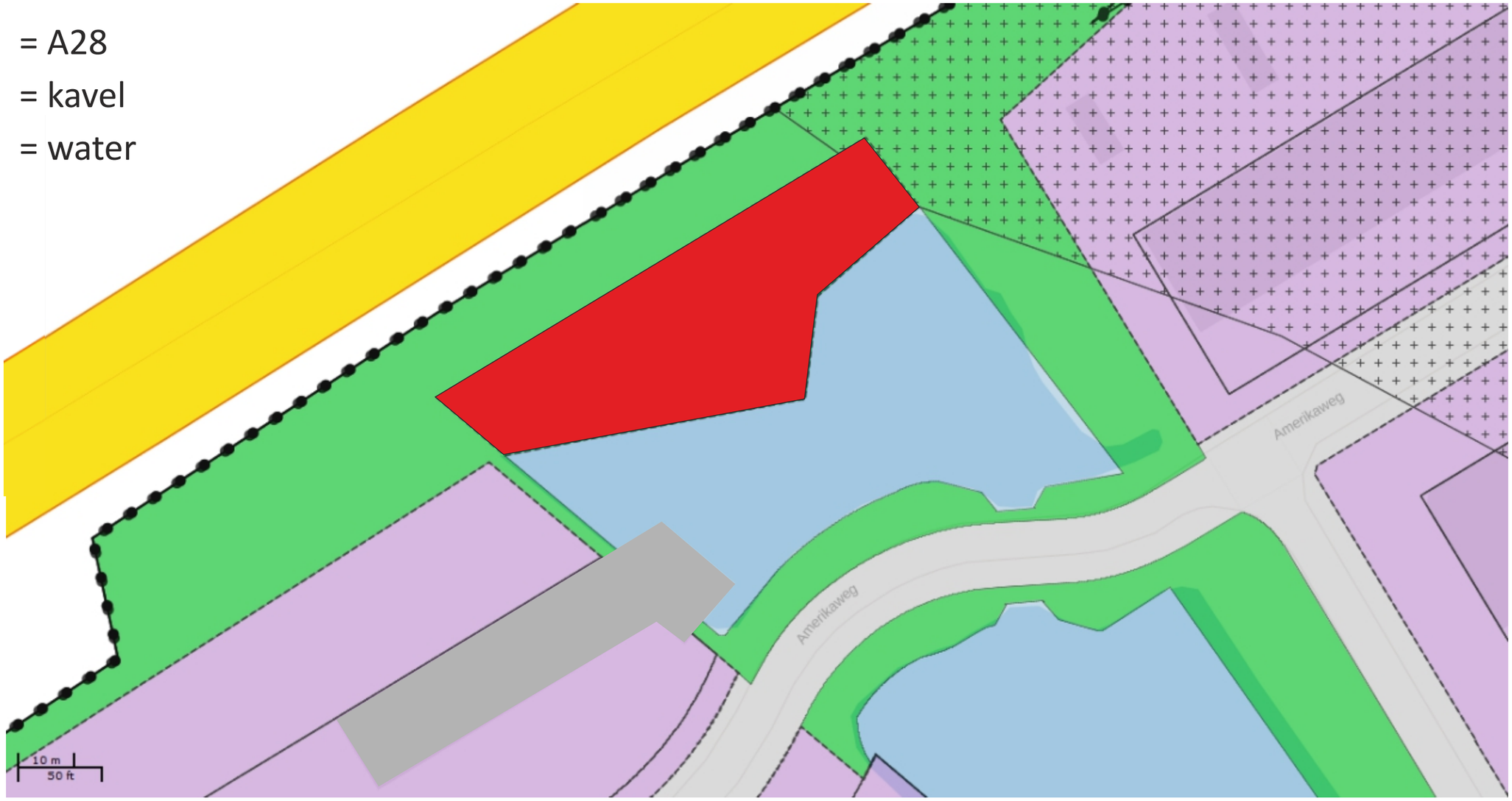

Ruimtelijkeplannen.nl - Internet Explorer

http://www.ruimtelijkeplannen.nl/web-roo/roo/bestemmingsplannen?tabFilter

Kadastrale Informatie | Ruimtelijkeplannen.nl | Bedrijventerrein Assen Noord: ...

Bestand Bewerken Beeld Favorieten Extra Help

Ruimtelijkeplannen.nl

Particulieren | Ga naar professionals

Home | Een plan bekijken | Help | FAQ | Contact

Bestemmingsplannen | Structuurvisies | Algemene regels overheden | Huidige kaart: Bestemmingsplannen

Ondergrond | Legenda | Kaartfilter | Transparantie | Terug naar zoekresultaten | Toon alle plannen

Locatie | Naam | ID | Criteria

Zoek op locatie

Amerikaweg Assen Assen Drenthe

Wissen X

Huidige selectie:
Amerikaweg
Assen
Gemeente Assen
Provincie Drenthe

Zoeken

Planfilter

☑ Gerelateerde plannen

10 m
50 ft

Bestemmingsplannen

Verkleinen

Bedrijventerrein Noord

planstatus : vastgesteld 2013-02-07
identificatie : NL.IMRO.0106.07BP2009163-C001
type plan : bestemmingsplan
naam overheid : Gemeente Assen
ondergrond : o_NL.NL.IMRO.0106.07BP2009163-C001.dxf
IMRO-versie : IMRO2008

Zoom naar het hele plan

Detailinformatie locatie

Enkelbestemming Groen
Bestemd voor: groen

Bouwaanduiding specifieke bouwaanduiding - bouwhoogte

bekendmaking van dit plan

Van dit ruimtelijke plan kan op dit moment geen bekendmaking gevonden worden

bijlagen en verwijzingen in dit plan

vaststellingsbesluit
regels
bijlage bij regels
toelichting
bijlage bij toelichting
externe verwijzing

plannen die een relatie hebben met dit plan

Er zijn geen plannen die betrekking hebben op dit plan

dossier waarin dit plan is opgenomen

dossier NL.IMRO.0106.07BP2009163

Status van dit dossier: **geheel onherroepelijk in werking**

overige plannen op deze locatie

http://www.ruimtelijkeplannen.nl/web-roo/roo/bestemmingsplannen?tabFilter=ACTUEEL#panelZoeken-tabLocatie

Over Ruimtelijkeplannen.nl | Release notes

Start

14:29
10-8-2016

De *Voronoi-landmark* van GreenLEDwall is voorzien van 2 LEDschermen elk ca. 10x10 meter. Totale hoogte bedraagt 25 meter. Deze LEDschermen zullen opgebouwd worden uit energiezuinige LED's. De energie die nodig is voor de schermen zal opgewekt worden met zonnepanelen. Door het gebruik van de energiezuinige LED's zijn 'slechts' 480 panelen nodig.

De draagconstructie waar de schermen aanhangen is opgebouwd uit cortenstaal Dit staal geeft een bruin-achtige kleur door roestvorming.De gebruikte structuur is een zgn. Voronoi structuur.

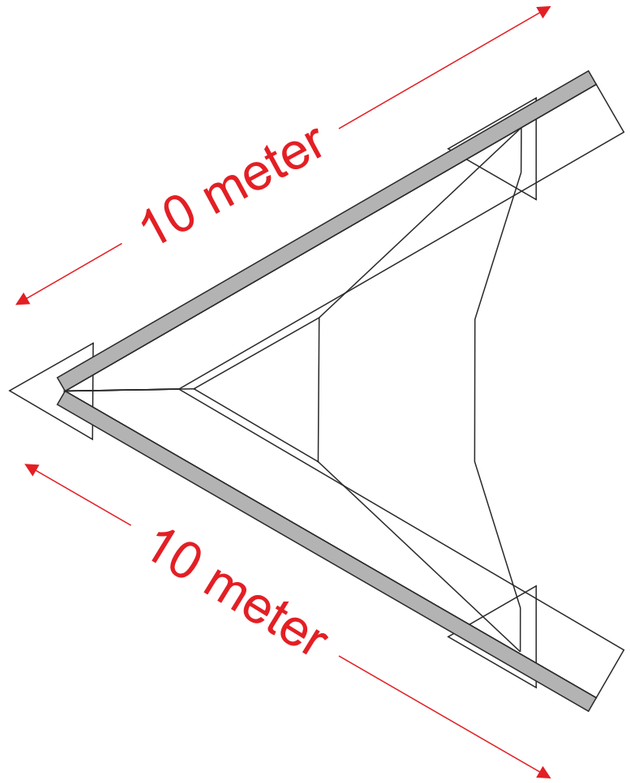

veld van
16 zonnepanelen

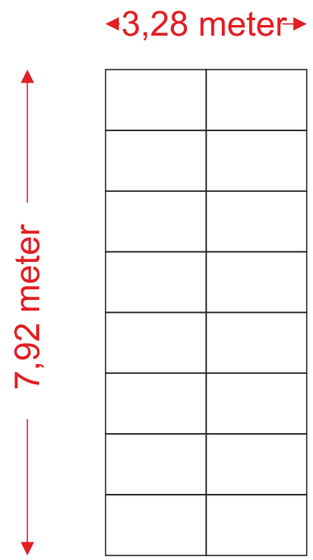

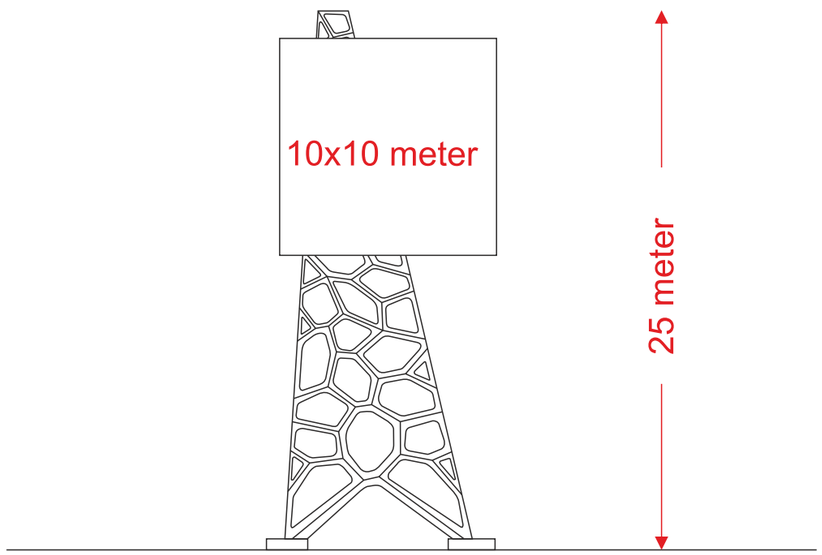

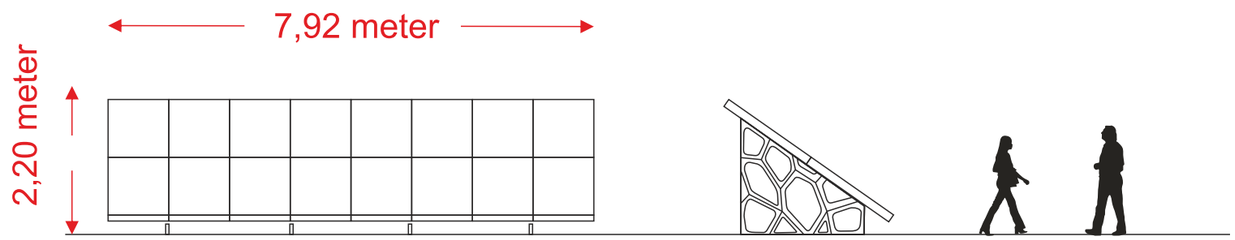

Optimale stand zonnepanelen

De benodigde energie voor de LEDschermen zal gewonnen worden door zonnepanelen. Om aan voldoende vermogen te komen zijn er ca. 480 panelen nodig.
Op het plaatje hiernaast zijn de panelen zodanig op de kavel geplaatst opdat ze optimaal zonlicht vangen.
In het plaatsen van de zonne-panelen is rekening gehouden met de vorm van de oever van de vijver. en is er door spatiering rekening gehouden met zichtlijnen tussen snelweg en het bedrijventerrein.
Een deel van de zonnepanelen drijven op het water.

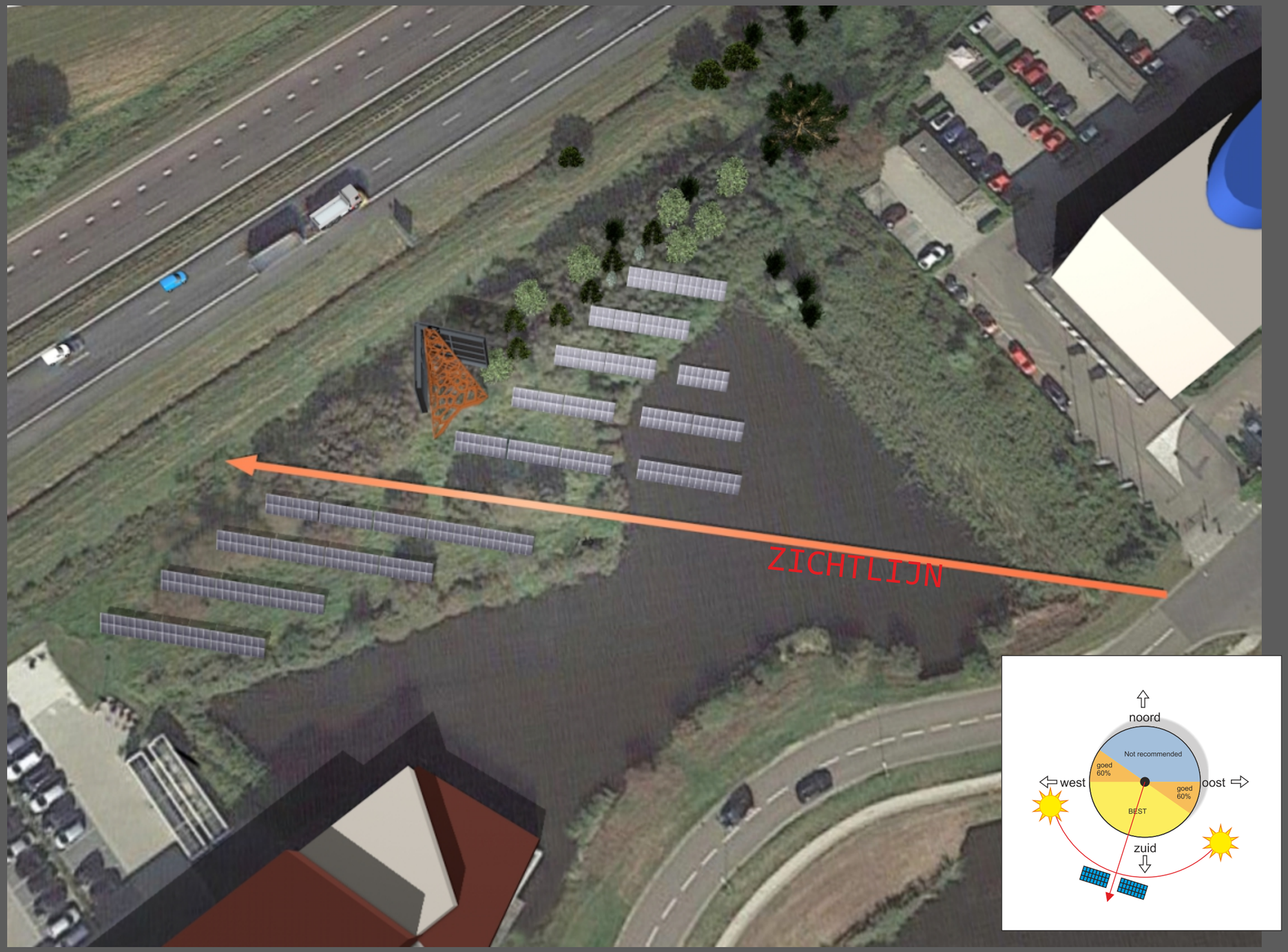

Licht regeling

De LEDschermen hebben een afmeting van 9.88x9.88 meter. De schermen hebben een pixelpitch van 15mm.
De schermen zijn voorzien van een zgn. Automatic brightness control. Dat betekent dat de schermen met een intelligente (ook remote control/diagnostics) controller ge-garandeerd qua brigntness binnen de normen van de NSVV (ww.nsvv.nl) blijven.

Zicht vanaf bedrijventerrein

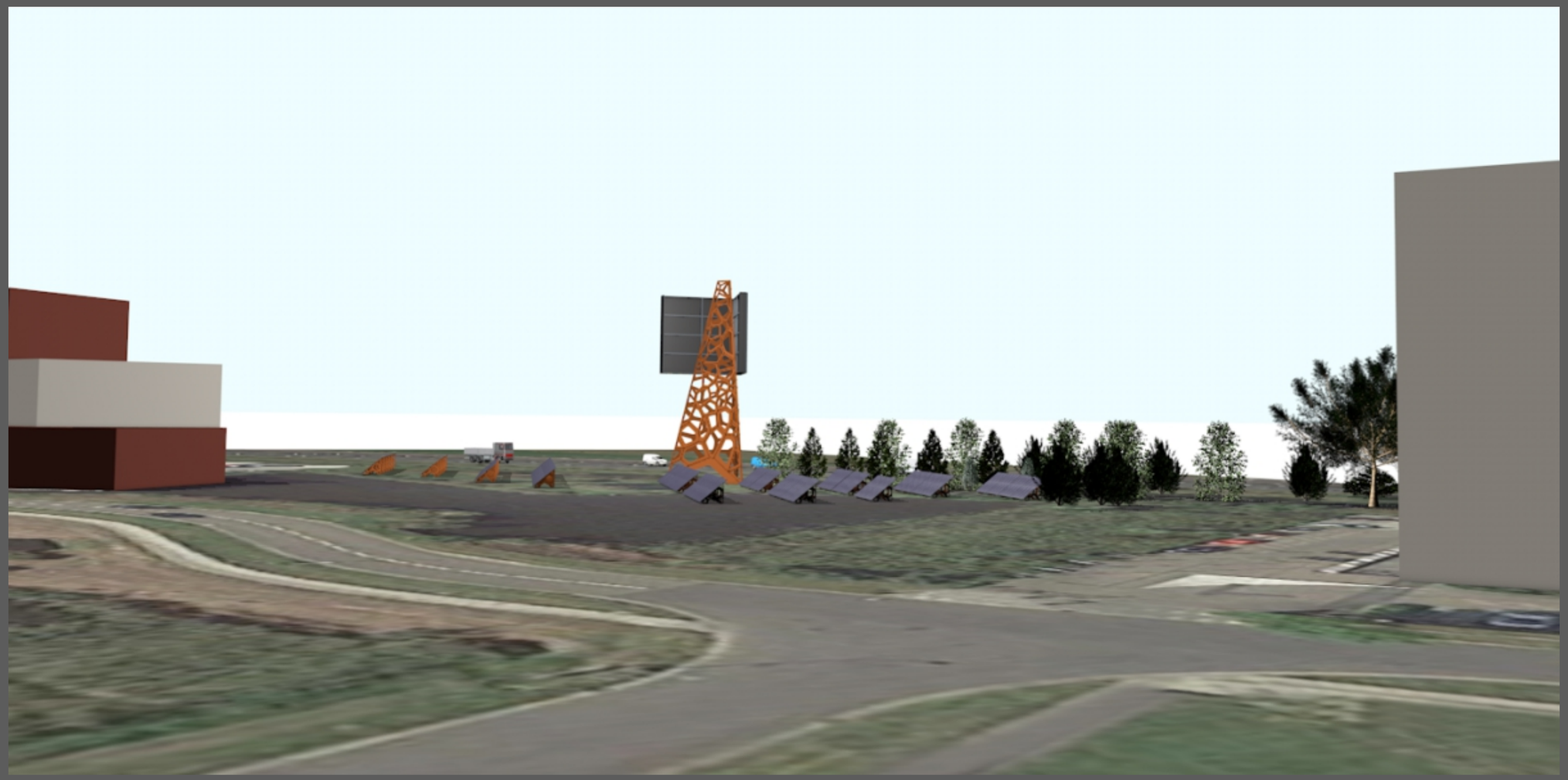

Begroeiing

De begroeiing aan één zijde van de kavel kan gehandhaafd blijven.

Mits de struiken en bomen maar niet hoger worden dan ca. 7 meter. Het zicht op de LEDschermen vanaf de A28 mag niet belemmert worden

Deze begroeiing belemmerd niet de zichtlijnen en heeft ook geen invloed op de licht-inval op de zonnepanelen.

Impressie vanaf A28

[redacted]

Josink Hofweg 9
7545 PP Enschede

Tel: 085 - 773 20 23
info@av10.nl
www.av10.nl